見積参考資料

工事名　Ｒ８那土　古屋日浦線　那賀・花瀬　道路改良工事（企育）

◇経費情報◇

工種区分	道路改良工事
単価地区	那賀１
単価使用年月	令和 8年 7月
施工地域・工事場所	一般交通影響有り（２）－２
前金支出割合	補正を行わない
契約保証	金銭的保証
現場環境改善費	計上しない
週休２日確保工事に係る経費補正	補正なし

注意

「見積参考資料」は入札参加者の迅速で適正な工事費の見積りのための一資料であり、請負契約を拘束するものではない。

設計内訳書（本01）

工事名	Ｒ８那土　古屋日浦線　那賀・花瀬　道路改良工事（企育）	事業区分 工事区分	道路新設･改築 道路改良

工事区分・工種・種別・細別	規格	単位	数量	単価	金額	数量・金額増減	摘要
道路改良		式	1				
道路土工		式	1				
残土処理工		式	1				
土砂等運搬	土質:土砂(岩塊･玉石混り土含む)	m3	90				単　1号
擁壁工		式	1				
作業土工		式	1				
床掘り(掘削)	土質:軟岩	m3	2				単　2号
床掘り	土質:土砂	m3	190				単　3号
埋戻し	土質:土砂	m3	80				単　4号
基面整正		m2	168				単　5号
場所打擁壁工(構造物単位)		式	1				
重力式擁壁	擁壁平均高さ:2m以上5m以下,本体ｺﾝｸﾘｰﾄ規格:18-8-40(高炉)	m3	180				単　6号
ｼｰﾙｺﾝｸﾘｰﾄ		式	1				内　1号

設計内訳書（本01）

工事名	Ｒ８那土　古屋日浦線　那賀・花瀬　道路改良工事（企育）	事業区分 工事区分	道路新設･改築 道路改良

工事区分・工種・種別・細別	規格	単位	数量	単価	金額	数量・金額増減	摘要
排水構造物工		式	1				
作業土工		式	1				
埋戻し	土質区分:土砂,土質:土砂	m3	10				単　7号
基面整正		m2	72				単　8号
側溝工		式	1				
ﾌﾟﾚｷｬｽﾄU型側溝 1号U型側溝	U型側溝規格:3種 300Ａ	m	69				単　9号
ﾌﾟﾚｷｬｽﾄU型側溝 2号U型側溝	U型側溝規格:3種 400Ａ	m	61				単　10号
管渠工		式	1				
鉄筋ｺﾝｸﾘｰﾄ台付管 1号函渠	管規格:1種,Φ600	m	13				単　11号
集水桝･ﾏﾝﾎｰﾙ工		式	1				
現場打ち集水桝 1号集水桝	集水桝･街渠桝種類:現場打材,ｺﾝｸﾘｰﾄ規格:18-8-25(高炉),法面作業補正:無し	箇所	1				単　12号
現場打ち集水桝 2号集水桝	集水桝･街渠桝種類:現場打材,ｺﾝｸﾘｰﾄ規格:18-8-25(高炉),法面作業補正:無し	箇所	1				単　13号
鋼製桝蓋	T-25,700×700 ﾎﾞﾙﾄ固定式	枚	2				単　14号

設計内訳書（本01）

工事名	Ｒ８那土　古屋日浦線　那賀・花瀬　道路改良工事（企育）	事業区分 工事区分	道路新設･改築 道路改良

工事区分・工種・種別・細別	規格	単位	数量	単価	金額	数量・金額増減	摘要
落石雪害防止工		式	1				
落石防護柵工 H=2.0m		式	1				
支柱	支柱形式:H175×175×7.5×11,施工区分:端末支柱,規格･仕様:柵高2.00m ﾒｯｷ	本	2				単　15号
支柱	支柱形式:H200×100×5.5×8,施工区分:中間支柱,規格･仕様:柵高2.00m ﾒｯｷ	本	32				単　16号
ﾛｰﾌﾟ･金網	柵高:2m,規格･仕様:間隔保持材有,厚ﾒｯｷ:無し	m	82				単　17号
防護柵工		式	1				
路側防護柵		式	1				
ｶﾞｰﾄﾞﾚｰﾙ	Gr-C-2B	m	280				単　18号
仮設工		式	1				
交通管理工		式	1				
交通誘導警備員	B	人日	30				単　19号
直接工事費		式	1				
共通仮設		式	1				

設計内訳書（本01）

工事名	Ｒ８那土　古屋日浦線　那賀・花瀬　道路改良工事（企育）	事業区分 工事区分	道路新設･改築 道路改良

工事区分・工種・種別・細別	規格	単位	数量	単価	金額	数量・金額増減	摘要
共通仮設費		式	1				
営繕費		式	1				
快適ﾄｲﾚ	快適ﾄｲﾚ設置差額費用　現場設置期間： 180日間想定	式	1				内　2号 【暫定単価】
共通仮設費（率計上）		式	1				
純工事費		式	1				
現場管理費		式	1				
工事原価		式	1				
一般管理費等		式	1				
工事価格		式	1				
消費税額及び地方消費税額		式	1				
工事費計		式	1				

一式当り内訳書

単価使用年月	2026.07
歩掛適用年月	2026.07
労務調整係数	1.000-00000　0.0　0

内　1号	ｼｰﾙｺﾝｸﾘｰﾄ						
名称・規格	条件	単位	数量	単価	金額	数量・金額増減	摘要
ｺﾝｸﾘｰﾄ(場所打擁壁)	18-8-40(高炉),一般養生,延長無し	m3	3				
基礎砕石	7.5cmを超え12.5cm以下,再生ｸﾗｯｼｬﾗﾝ 40～0,全ての費用	m2	6				
合計							

一式当り内訳書

単価使用年月	2026.07
歩掛適用年月	2026.07
労務調整係数	1.000-00000　0.0　0

内　2号	快適ﾄｲﾚ	快適ﾄｲﾚ設置差額費用　　現場設置 期間:180日間想定					
名称・規格	条件	単位	数量	単価	金額	数量・金額増減	摘要
快適ﾄｲﾚ費用		式	1				単　28号
合計							

1次単価表

単価使用年月	2026.07
歩掛適用年月	2026.07
労務調整係数	1.000-00000　0.0　0

単　1号	土砂等運搬	土質:土砂(岩塊・玉石混り土含む)	単位	m3	単位数量	1	単価	

名称・規格	条件	単位	数量	単価	金額	摘要
土砂等運搬	標準,ﾊﾞｯｸﾎｳ ﾊﾞｹｯﾄ容量0.8m3,土砂(岩塊・玉石混り土含む),無し,6.5km以下	m3	1			
合計						
単価						円／m3

1次単価表

単価使用年月	2026.07
歩掛適用年月	2026.07
労務調整係数	1.000-00000　0.0　0

単　2号	床掘り(掘削)	土質:軟岩	単位	m3	単位数量	1	単価	

名称・規格	条件	単位	数量	単価	金額	摘要
掘削	軟岩,片切掘削,無し,無し	m3	1			
合計						
単価						円／m3

１次単価表

単価使用年月	2026.07
歩掛適用年月	2026.07
労務調整係数	1.000-00000　0.0　0

単　3号	床掘り	土質:土砂	単位	m3	単位数量	1	単価	

名称・規格	条件	単位	数量	単価	金額	摘要
床掘り	土砂,標準,無し,無し	m3	1			
合計						
単価						円／m3

１次単価表

単価使用年月	2026.07
歩掛適用年月	2026.07
労務調整係数	1.000-00000　0.0　0

単　4号	埋戻し	土質:土砂	単位	m3	単位数量	1	単価	

名称・規格	条件	単位	数量	単価	金額	摘要
埋戻し	最大埋戻幅1m未満	m3	1			
合計						
単価						円／m3

１次単価表

単価使用年月	2026.07
歩掛適用年月	2026.07
労務調整係数	1.000-00000　0.0　0

単　5号	基面整正		単位	m2	単位数量	1	単価	

名称・規格	条件	単位	数量	単価	金額	摘要
基面整正		m2	1			
合計						
単価						円／m2

１次単価表

単価使用年月	2026.07
歩掛適用年月	2026.07
労務調整係数	1.000-00000　0.0　0

単　6号	重力式擁壁	擁壁平均高さ:2m以上5m以下,本体ｺﾝｸﾘｰﾄ規格:18-8-40(高炉)	単位	m3	単位数量	1	単価	

名称・規格	条件	単位	数量	単価	金額	摘要
重力式擁壁	2m以上5m以下,18-8-40(高炉),有り,無し,一般養生,延長無し	m3	1			
合計						
単価						円／m3

１次単価表

単価使用年月	2026.07
歩掛適用年月	2026.07
労務調整係数	1.000-00000　0.0　0

単　7号	埋戻し	土質区分:土砂,土質:土砂	単位	m3	単位数量	1	単価	

名称・規格	条件	単位	数量	単価	金額	摘要
埋戻し	上記以外(小規模),土砂,全ての費用	m3	1			
合計						
単価						円／m3

１次単価表

単価使用年月	2026.07
歩掛適用年月	2026.07
労務調整係数	1.000-00000　0.0　0

単　8号	基面整正		単位	m2	単位数量	1	単価	

名称・規格	条件	単位	数量	単価	金額	摘要
基面整正		m2	1			
合計						
単価						円／m2

1次単価表

単価使用年月	2026.07
歩掛適用年月	2026.07
労務調整係数	1.000-00000　0.0　0

単　9号	ﾌﾟﾚｷｬｽﾄU型側溝 1号U型側溝	U型側溝規格:3種 300Ａ	単位	m	単位数量	1	単価	

名称・規格	条件	単位	数量	単価	金額	摘要
U型側溝	据付け,無し,無し,道路用鉄筋Co側溝3種 JIS A 5372,300A 300×300×2000,無し,無し,有り,再生ｸﾗｯｼｬﾗﾝ	m	1			単　20号
合計						
単価						円／m

1次単価表

単価使用年月	2026.07
歩掛適用年月	2026.07
労務調整係数	1.000-00000　0.0　0

単　10号	ﾌﾟﾚｷｬｽﾄU型側溝 2号U型側溝	U型側溝規格:3種 400Ａ	単位	m	単位数量	1	単価	

名称・規格	条件	単位	数量	単価	金額	摘要
U型側溝	据付け,無し,無し,道路用鉄筋Co側溝3種 JIS A 5372,400A 400×400×2000,無し,無し,有り,再生ｸﾗｯｼｬﾗﾝ	m	1			単　21号
合計						
単価						円／m

1次単価表

単価使用年月	2026.07
歩掛適用年月	2026.07
労務調整係数	1.000-00000　0.0　0

単　11号	鉄筋ｺﾝｸﾘｰﾄ台付管 1号函渠	管規格:1種, Φ600	単位	m	単位数量	1	単価	

名称・規格	条件	単位	数量	単価	金額	摘要
鉄筋ｺﾝｸﾘｰﾄ台付管	据付,600mm,2m/個,全ての費用	m	1			
合計						
単価						円／m

1次単価表

単価使用年月	2026.07
歩掛適用年月	2026.07
労務調整係数	1.000-00000　0.0　0

単　12号	現場打ち集水桝 1号集水桝	集水桝･街渠桝種類:現場打材,ｺﾝｸﾘｰﾄ規格:18-8-25(高炉),法面作業補正:無し	単位	箇所	単位数量	1	単価	

名称・規格	条件	単位	数量	単価	金額	摘要
現場打ち集水桝･街渠桝(本体)	18-8-25(高炉),0.36m3を超え0.38m3以下,人力打設,一般養生･特殊養生(練炭)	箇所	1			
合計						
単価						円／箇所

1次単価表

単価使用年月	2026.07
歩掛適用年月	2026.07
労務調整係数	1.000-00000　0.0　0

単　13号	現場打ち集水桝 2号集水桝	集水桝･街渠桝種類:現場打材,ｺﾝｸﾘｰﾄ規格:18-8-25(高炉),法面作業補正:無し	単位	箇所	単位数量	1	単価	

名称・規格	条件	単位	数量	単価	金額	摘要
現場打ち集水桝･街渠桝(本体)	18-8-25(高炉),0.36m3を超え0.38m3以下,人力打設,一般養生･特殊養生(練炭)	箇所	1			
合計						
単価						円／箇所

1次単価表

単価使用年月	2026.07
歩掛適用年月	2026.07
労務調整係数	1.000-00000　0.0　0

単　14号	鋼製桝蓋	T-25,700×700 ﾎﾞﾙﾄ固定式	単位	枚	単位数量	1	単価	

名称・規格	条件	単位	数量	単価	金額	摘要
蓋版	据付け,無し,蓋版(各種),40kg/枚以下,無し,無し	枚	1			単　22号
合計						
単価						円／枚

1次単価表

単価使用年月	2026.07
歩掛適用年月	2026.07
労務調整係数	1.000-00000　0.0　0

単　15号	支柱	支柱形式:H175×175×7.5×11,施工区分:端末支柱,規格･仕様:柵高2.00m ﾒｯｷ	単位	本	単位数量	1	単価	

名称・規格	条件	単位	数量	単価	金額	摘要
落石防護柵(支柱設置工)	端末支柱,柵高2.00m ﾒｯｷ,無,無,無,無	本	1			単　23号
合計						
単価						円／本

1次単価表

単価使用年月	2026.07
歩掛適用年月	2026.07
労務調整係数	1.000-00000　0.0　0

単　16号	支柱	支柱形式:H200×100×5.5×8,施工区分:中間支柱,規格･仕様:柵高2.00m ﾒｯｷ	単位	本	単位数量	1	単価	

名称・規格	条件	単位	数量	単価	金額	摘要
落石防護柵(支柱設置工)	中間支柱,柵高2.00m ﾒｯｷ,無,無,無,無	本	1			単　24号
合計						
単価						円／本

1次単価表

単価使用年月	2026.07
歩掛適用年月	2026.07
労務調整係数	1.000-00000　0.0　0

単　17号	ﾛｰﾌﾟ・金網	柵高:2m,規格・仕様:間隔保持材有,厚ﾒｯｷ:無し	単位	m	単位数量	1	単価	

名称・規格	条件	単位	数量	単価	金額	摘要
落石防護柵(ロープ・金網設置工) [間隔保持材付き]	有,柵高2.00m ﾛｰﾌﾟ本数7本,15m以上,無,無,無	m	1			単　25号
合計						
単価						円／m

1次単価表

単価使用年月	2026.07
歩掛適用年月	2026.07
労務調整係数	1.000-00000　0.0　0

単　18号	ｶﾞｰﾄﾞﾚｰﾙ	Gr-C-2B	単位	m	単位数量	1	単価	

名称・規格	条件	単位	数量	単価	金額	摘要
防護柵設置工(ｶﾞｰﾄﾞﾚｰﾙ設置工)	ｺﾝｸﾘｰﾄ建込,Gr-C-2B 塗装品,100m以上(標準),無,無,無,加算無し	m	1			単　26号
合計						
単価						円／m

１次単価表

単価使用年月	2026.07
歩掛適用年月	2026.07
労務調整係数	1.000-00000　0.0　0

単　19号	交通誘導警備員	B	単位	人日	単位数量	1	単価	

名称・規格	条件	単位	数量	単価	金額	摘要
交通誘導警備員B		人日	1			単　27号
合計						
単価						円／人日

機労材集計リスト（機械）

工事名	Ｒ８那土　古屋日浦線　那賀・花瀬　道路改良工事（企育）					
単価コード	名　称	規　格	単位	数量	金額	摘要
L001010007	ﾊﾞｯｸﾎｳ(ｸﾛｰﾗ)[標準]	ﾊﾞｹｯﾄ容量0.8m3	日	1.24	12,647	
L001010016	ﾊﾞｯｸﾎｳ(ｸﾛｰﾗ)[後方超小旋回ｸﾚｰﾝ付]	ﾊﾞｹｯﾄ容量0.5～0.6m3 吊能力2.9t	日	0.732	6,208	
L001180001	ﾀﾝﾊﾟ及びﾗﾝﾏ	質量 通称60～80kg級	日	3.28	2,131	
M000202097	ﾊﾞｯｸﾎｳ(ｸﾛｰﾗ型)[後方超小旋回型]	排出ｶﾞｽ対策型(第3次基準) ﾊﾞｹｯﾄ容量0.28m3	供用日	0.397	3,716	
M000202123	ﾊﾞｯｸﾎｳ(ｸﾛｰﾗ型)[後方超小旋回･超低騒音型]	排出ｶﾞｽ対策型(2014年規制)ﾊﾞｹｯﾄ容量0.45m3	供用日	1.228	23,952	
M000202135	ﾊﾞｯｸﾎｳ(ｸﾛｰﾗ型)[標準型･超低騒音型]	排出ｶﾞｽ対策型(2014年規制) ﾊﾞｹｯﾄ容量0.8m3	供用日	0.072	1,835	
M000301005	ﾀﾞﾝﾌﾟﾄﾗｯｸ[ｵﾝﾛｰﾄﾞ･ﾃﾞｨｰｾﾞﾙ]	通称10t積級	供用日	2.363	57,537	
M000604006	大型ﾌﾞﾚｰｶ(ﾍﾞｰｽﾏｼﾝ含まず)[油圧式]	通称1300kg級	供用日	0.07	880	
M000806001	ﾀﾝﾊﾟ及びﾗﾝﾏ[ﾗﾝﾏ]	通称60～80kg級	供用日	0.451	326	
M000903010	ｺﾝｸﾘｰﾄﾎﾟﾝﾌﾟ車[ﾄﾗｯｸ架装･ﾌﾞｰﾑ式]	圧送能力90～110m3/h	供用日	9.572	556,912	
	合計額				666,144	

見積単価一覧表

工事名	R8那土　古屋日浦線　那賀･花瀬　道路改良工事(企育)			
名称	規格	単位	単価	備考
快適ﾄｲﾚ設置差額費用		式	271,980	【暫定単価】

数　量　計　算　書

R8那土　古屋日浦線　那賀･花瀬　道路改良工事（企育）

実施設計時点

令和８年７月

数　量　総　括　表　（全体）

(ﾚﾍﾞﾙ2) 工　種	(ﾚﾍﾞﾙ3) 種　別	(ﾚﾍﾞﾙ4) 細　別	(ﾚﾍﾞﾙ5) 規　格	単位	当初数量	当初 計上数量	備　　考
道路土工							
	土砂等運搬		土砂	m^3	90	90	
	現場→水崎仮置場						
擁壁工	＜山側擁壁＞						
	作業土工	床堀	標準　土砂	m^3	189	190	
			平均幅1m以上2m未満軟岩	m^3	2	2	
		埋戻	最大幅1m未満	m^3	79	80	
		基面整正		m^2	168	168	
擁壁工	＜山側擁壁＞						
	場所打擁壁工（1） （構造物単位）	重力式擁壁	（2m≦H≦3.1m）				1号落石防護柵基礎
		コンクリート	18-8-40	m^3	180	180	平均高2.0m
		基礎砕石	RC-40　ｔ＝200mm		有り	－	
		目地材	ｔ＝10mm		有り	－	
		水抜きパイプ	VPφ65		有り	－	
		透水ﾏｯﾄ付ﾌｨﾙﾀｰ	VPφ65用	枚	50	－	
		シールコンクリート					
		コンクリート	18-8-40	m^3	3	3	
		砕石	RC-40　ｔ＝100mm	m^3	6	6	
排水工							
	作業土工	埋戻	小規模	m^3	8	10	
		基面整正		m^2	72	72	
	側溝工	プレキャストU型側溝	3種 300Ａ	m	69	69	1号Ｕ型側溝
			3種 400Ａ	m	61	61	2号Ｕ型側溝
	管渠工	１号管渠	φ600　T-25	m	13	13	
排水工							
	集水桝・マンホール工	1号集水桝	700×700×1050	基	1	1	
		2号集水桝	700×700×1050	基	1	1	
		鋼製桝蓋	T-25,700×700 ﾎﾞﾙﾄ固定式	枚	2	2	

数　量　総　括　表　（全体）

(ﾚﾍﾞﾙ2) 工　種	(ﾚﾍﾞﾙ3) 種　別	(ﾚﾍﾞﾙ4) 細　別	(ﾚﾍﾞﾙ5) 規　格	単位	当初数量	当初 計上数量	備　　考
落石雪害防止工							
	落石防護柵工	落石防護柵	H=2.0m				
		端末支柱	H175×175×7.5×11	本	2	2	
		中間支柱	H200×100×5.5×8	本	32	32	
		金網延長		m	82	82	
		ケーブル構成		m	82	-	
		間隔保持材	PL-65×4.5		有り	有り	
防護柵工							
	路側防護柵	ｶﾞｰﾄﾞﾚｰﾙ	Gr-C=2B	m	280	280	
仮設工							
	交通管理工	交通誘導警備員	B	人日	30	30	

数　量　総　括　表　(No. 15～No. 19)

(ﾚﾍﾞﾙ2) 工　種	(ﾚﾍﾞﾙ3) 種　別	(ﾚﾍﾞﾙ4) 細　別	(ﾚﾍﾞﾙ5) 規　格	単位	数　　量	備　　考
道路土工						
	土砂等運搬		土砂	m^3	60	
	現場→水崎仮置場					
擁壁工	＜山側擁壁＞					
	作業土工	床堀	標準　土砂	m^3	130	
			平均幅1m以上2m未満軟岩	m^3	2	
		埋戻	最大幅1m未満	m^3	57	
		基面整正		m^2	140	
擁壁工	＜山側擁壁＞					
	場所打擁壁工（1） （構造物単位）	重力式擁壁	（2m≦H≦3.1m）			1号落石防護柵基礎
		コンクリート	18-8-40	m^3	144	平均高2.0m
		基礎砕石	RC-40　ｔ＝200mm		有り	
		目地材	ｔ＝10mm		有り	
		水抜きパイプ	VPφ65		有り	
		透水ﾏｯﾄ付ﾌｨﾙﾀｰ	VPφ65用	枚	40	
		シールコンクリート				
		コンクリート	18-8-40	m^3	2	
		砕石	RC-40　ｔ＝100mm	m^3	4	
排水工						
	作業土工	埋戻	小規模	m^3	8	
		基面整正		m^2	41	
	側溝工	プレキャストU型側溝	3種　300Ａ	m	59	1号Ｕ型側溝
			3種　400Ａ	m	20	2号Ｕ型側溝
	管渠工	１号管渠	φ600　T-25	m	6	

数　量　総　括　表　(No. 15～No. 19)

(ﾚﾍﾞﾙ2) 工　種	(ﾚﾍﾞﾙ3) 種　別	(ﾚﾍﾞﾙ4) 細　別	(ﾚﾍﾞﾙ5) 規　格	単位	数　　量	備　　考
排水工						
	集水桝・マンホール工	2号集水桝	700×700×1050	基	1	
落石雪害防止工						
	落石防護柵工	落石防護柵	H=2.0m			
		端末支柱	H175×175×7.5×11	本	2	
		中間支柱	H200×100×5.5×8	本	25	
		ケーブル構成		m	30	
		金網延長		m	30	
		間隔保持材	PL-65×4.5		有り	

床 掘 残 土 総 括 表

種　別	土　質	f	床　掘		埋　戻		備　考
			N	C	N	C	
			132	120		60	
基礎工	土砂	0.9	130	120		60	120/120=1.00 60×1.00=60
	軟岩Ⅰ	1.15	2	0		0	0/120=0.00 60×0.00=0
計				120		60	60+0+0=60残土(C)
	土砂			120		60	120-60=60
	軟岩Ⅰ			0		0	0-0=0
	軟岩Ⅱ			0		0	0-0=0

作　業　土　工　数　量　集　計　表

種　別	床　堀（m³）						埋　戻（m³）						埋戻合計	基面整正（㎡）
	標　準		1m以上2m未満		小規模		1m≦W1＜4m		W1＜1m		小規模			
	土砂	軟岩Ⅰ	土砂	軟岩Ⅰ	土砂	軟岩Ⅰ	土砂	軟岩Ⅰ	土砂	軟岩Ⅰ	土砂	軟岩Ⅰ		
擁壁工（山側）														
1号落石防護柵基礎	129.5			2.0					57.0				57.0	111.6
山側擁壁工合計	**129.5**			**2.0**					**57.0**				**57.0**	**139.6**
排水工														
1号U型側溝											6.0		6.0	26.0
2号U型側溝											2.0		2.0	10.1
1号管渠														4.1
2号集水桝														0.9
排水工合計											**8.0**		**8.0**	**41.1**

作業土工	1号落石防護柵基礎	数量計算書									
測点	距離	床堀 標準 土砂			床堀 1m以上2m未満 軟岩Ⅰ			埋戻 W1＜1m			摘要
		断面	平均	数量	断面	平均	数量	断面	平均	数量	
No. 15		1.9			0.0			0.7			
No. 15 + 10.000	10.000	1.7	1.80	18.0	0.1	0.05	0.5	0.7	0.70	7.0	
No. 16	10.000	1.5	1.60	16.0	0.1	0.10	1.0	0.7	0.70	7.0	
No. 16 + 10.000	10.000	1.6	1.55	15.5	0.0	0.05	0.5	0.7	0.70	7.0	
No. 17	10.000	1.6	1.60	16.0	0.0	0.00	0.0	0.7	0.70	7.0	
No. 17 + 10.000	10.000	1.6	1.60	16.0	0.0	0.00	0.0	0.8	0.75	7.5	
No. 18	10.000	1.6	1.60	16.0	0.0	0.00	0.0	0.7	0.75	7.5	
No. 18 + 10.000	10.000	1.6	1.60	16.0	0.0	0.00	0.0	0.7	0.70	7.0	
No. 18 + 15.000	5.000	1.6	1.60	8.0	0.0	0.00	0.0	0.7	0.70	3.5	
No. 19	5.000	1.6	1.60	8.0	0.0	0.00	0.0	0.7	0.70	3.5	
小計	80.000			129.5			2.0			57.0	
合計	80.000			129.5			2.0			57.0	

作業土工	1号U型側溝	数量計算書									
測点	距離				埋戻　小規模						摘要
		断面	平均	数量	断面	平均	数量	断面	平均	数量	
No. 16 + 0.500	—				0.1						
No. 16 + 10.000	9.500				0.1	0.10	1.0				
No. 17	10.000				0.1	0.10	1.0				
No. 17 + 10.000	9.960				0.1	0.10	1.0				
No. 18	9.910				0.1	0.10	1.0				
小　計	39.370						4.0				
No. 18	—				0.1						
No. 18 + 10.000	9.940				0.1	0.10	1.0				
No. 18 + 15.000	4.970				0.1	0.10	0.5				
No. 19	4.960				0.1	0.10	0.5				
小　計	19.870						2.0				
合　計	59.240						6.0				

作業土工	2号U型側溝	数量計算書									
測点	距離							埋戻　小規模			摘要
		断面	平均	数量	断面	平均	数量	断面	平均	数量	
No. 15								0.1			
No. 15 + 10.000	9.990							0.1	0.10	1.0	
No. 15 + 19.500	9.520							0.1	0.10	1.0	
小　計	19.510									2.0	
合　計	19.510									2.0	

場所打擁壁工　数量集計表（1/2）

名称		規格	単位	場所打擁壁工（1）						合計	摘要
				重力式擁壁 (2.0m＜H＜6.1m)							
					1号落石防護柵基礎						
場所打擁壁工	擁壁平均高		m		2.0					2.0	
	コンクリート	σck≧18 N/mm^2	m^3		144.07					144.07	
	型枠	鉄筋・無筋	m^2		326.94					326.94	
	足場工	単管傾斜足場	掛m^2		167.8					167.8	
	〃	単管足場	掛m^2		159.8					159.8	
	砕石基礎	RC-40　t=200mm	m^2		111.6					111.6	
	目地材	t=10mm	m^2		14.4					14.4	
	水抜きパイプ	VPφ65	m		48.0					48.0	
	透水ﾏｯﾄ付きﾌｨﾙﾀｰ	300×300 点在	枚		40					40	
	裏込材	RC-40	m^3		－					－	
	練石積み	t=200mm	m^2		－					－	
	ペーライン	σck≧18 N/mm^2	m^3		－					－	
	埋戻コンクリート	σck≧18 N/mm2	m^3		－					－	

3. 擁壁工数量集計表＜落石防護柵基礎＞

レベル3 種　　別	レベル4 細　　別	レベル5 規　　格	単位	数　　量			摘　要
				本線		合　計	
作業土工							
	床掘Ｂ	土砂	m^3	129.5		129.5	
		軟岩　Ｉ	m^3	2.0		2.0	
	埋戻	最大埋戻幅1m未満	m^3	57.0		57.0	
	基面整正		m^2	111.6		111.6	
場所打擁壁工（1）	重力式擁壁	（2m≦Ｈ≦5m）					1号落石防護柵基礎
	コンクリート	18-8-40	m^3	144.07		144.07	平均高　2.0m
	型　枠	無筋・鉄筋	m^2	326.94		326.94	
	基礎砕石	RC-40　ｔ＝200mm	m^3	111.6		111.6	
	足場工	単管傾斜足場	掛m^2	167.8		167.8	
	足場工	単管足場	掛m^2	159.8		159.8	
	目地材	ｔ＝10mm	m^2	14.4		14.4	
	水抜きパイプ	VPφ65	m	48.0		48.0	
	透水ﾏｯﾄ付きﾌｨﾙﾀｰ	VP65用	枚	40		40	
	シールコンクリート						
	コンクリート	18-8-40　t=50mm	m^3	2.39		2.4	
	基礎砕石	RC-40　ｔ＝100mm	m^3	3.98		4.0	

数　量　計　算　書

レベル2　:工種	擁壁工		
レベル3　:種別	場所打擁壁工(1)　重力式擁壁(2m≦H≦5m)		
擁壁名称	1号落石防護柵基礎		
名　称	規　格	算　　式	単位
＜　延長1m当たり算式　＞			
		底幅＝ 0.600 + (0.30 + 0.00) × H	
		＝ 0.600 + 0.30 × H	
コンクリート	18-8-40	1/2 × (0.600 + 0.600 + 0.30 × H) × H	
		＝ 0.150×H^2 + 0.600 ×H	m^3
型　　枠	無筋・鉄筋	{ √ (1 + 0.30 ^2) + √ (1 + 0.00 ^2) } × H	
		＝ 2.044 × H	㎡
足場工	単管傾斜足場	{√(1 + 0.30 ^2)} × H	
		＝ 1.044 × H	掛㎡
	単管足場	H	掛㎡
		(足場工はH≧2.0mについて計上する)	
基礎材	t＝0.200	底幅 + 0.200	
	RC-40	＝ 0.600 + 0.30 × H + 0.200	
		＝ 0.30 × H + 0.800	㎡
基面整正	土砂	底幅 + 0.200	
		＝ 0.600 + 0.30 × H + 0.200	
		＝ 0.30 × H + 0.800	㎡
＜　擁壁平均高の計算＞			
		正面図での擁壁面積:A	
		A＝　159.80　㎡ (別紙平均高算出計算書)	
		擁壁延長:L	
		L＝　79.70　m (別紙平均高算出計算書)	
		平均高:H＝A／L	
		＝ 159.80 ／ 79.70	
		＝　2.0	m

1 号 落 石 防 護 柵 基 礎　　数 量 計 算 書

測　　点	距　離	コンクリート			型　　枠			摘　要
		算式	0.150×H^2 + 0.600 ×H		算式	2.044 × H		
		断　面	平　均	数　　量	断　面	平　均	数　　量	
№ 15		1.80			4.09			H=2.000m
№ 15 + 10.000	9.973	1.80	1.800	17.95	4.09	4.090	40.79	H=2.000m
№ 15 + 18.500	8.529	1.80	1.800	15.35	4.09	4.090	34.88	H=2.000m
№ 15 + 19.500	1.000	1.93	1.865	1.87	4.31	4.200	4.20	H=2.110m
№ 15 + 19.500	0.000	2.35		0.00	4.97		0.00	H=2.433m
№ 16 + 0.500	1.000	2.35	2.350	2.35	4.97	4.970	4.97	H=2.433m
小　計	20.502			37.52 m3			84.84 ㎡	

1 号 落 石 防 護 柵 基 礎　　数 量 計 算 書

測　　点	距　離	コンクリート			型　　枠			摘　要
		算式	0.150×H^2 + 0.600 ×H		算式	2.044 × H		
		断　面	平　均	数　　量	断　面	平　均	数　　量	
№ 16 + 0.500		1.80		0.00	4.09			H=2.000m
№ 16 + 10.000	9.500	1.80	1.800	17.10	4.09	4.090	38.86	H=2.000m
№ 17	10.017	1.80	1.800	18.03	4.09	4.090	40.97	H=2.000m
№ 17 + 10.000	9.964	1.80	1.800	17.94	4.09	4.090	40.75	H=2.000m
№ 18	9.903	1.80	1.800	17.83	4.09	4.090	40.50	H=2.000m
№ 18 + 10.000	9.908	1.80	1.800	17.83	4.09	4.090	40.52	H=2.000m
№ 18 + 15.000	4.952	1.80	1.800	8.91	4.09	4.090	20.25	H=2.000m
№ 19	4.952	1.80	1.800	8.91	4.09	4.090	20.25	H=2.000m
小　計	59.196			106.55 m3			242.10 ㎡	
合　計	79.698			144.07 m3			326.94 ㎡	

1 号 落 石 防 護 柵 基 礎　　数 量 計 算 書

測　　点	距　離	単管傾斜足場			単管足場			摘　要
		算式	1.044 × H		算式	H		
		断　面	平　均	数　　量	断　面	平　均	数　　量	
№ 15		2.1			2.0			H=2.000m
№ 15 + 10.000	9.973	2.1	2.10	20.9	2.0	2.00	19.9	H=2.000m
№ 15 + 18.500	8.529	2.1	2.10	17.9	2.0	2.00	17.1	H=2.000m
№ 15 + 19.500	1.000	2.2	2.15	2.2	2.1	2.05	2.1	H=2.110m
№ 15 + 19.500	0.000	2.5		0.0	2.4		0.0	H=2.433m
№ 16 + 0.500	1.000	2.5	2.50	2.5	2.4	2.40	2.4	H=2.433m
小　計	20.502			43.5 掛㎡			41.5 掛㎡	

1 号 落 石 防 護 柵 基 礎　　数 量 計 算 書

測　　点	距　離	単管傾斜足場			単管足場			摘　要
		算式	1.044 × H		算式	H		
		断　面	平　均	数　　量	断　面	平　均	数　　量	
№ 16 + 0.500		2.1			2.0			H=2.000m
№ 16 + 10.000	9.500	2.1	2.10	20.0	2.0	2.00	19.0	H=2.000m
№ 17	10.017	2.1	2.10	21.0	2.0	2.00	20.0	H=2.000m
№ 17 + 10.000	9.964	2.1	2.10	20.9	2.0	2.00	19.9	H=2.000m
№ 18	9.903	2.1	2.10	20.8	2.0	2.00	19.8	H=2.000m
№ 18 + 10.000	9.908	2.1	2.10	20.8	2.0	2.00	19.8	H=2.000m
№ 18 + 15.000	4.952	2.1	2.10	10.4	2.0	2.00	9.9	H=2.000m
№ 19	4.952	2.1	2.10	10.4	2.0	2.00	9.9	H=2.000m
小　計	59.196			124.3 掛㎡			118.3 掛㎡	
合　計	79.698			167.8 掛㎡			159.8 掛㎡	

1 号 落 石 防 護 柵 基 礎　　数 量 計 算 書

測　　点	距　離	基 礎 砕 石						摘　要
		算式	0.30 × H + 0.800		算式			
		断　面	平　均	数　　量	断　面	平　均	数　　量	
№ 15		1.4						H=2.000m
№ 15 + 10.000	9.973	1.4	1.40	14.0				H=2.000m
№ 15 + 18.500	8.529	1.4	1.40	11.9				H=2.000m
№ 15 + 19.500	1.000	1.4	1.40	1.4				H=2.110m
№ 15 + 19.500	0.000	1.5		0.0				H=2.433m
№ 16 + 0.500	1.000	1.5	1.50	1.5				H=2.433m
小　計	20.502			28.8 ㎡				

1 号 落 石 防 護 柵 基 礎　　数 量 計 算 書

測　　点	距　離	基 礎 砕 石						摘　要
		算式	0.30 × H + 0.800		算式			
		断　面	平　均	数　　量	断　面	平　均	数　　量	
№ 16 + 0.500		1.4						H=2.000m
№ 16 + 10.000	9.500	1.4	1.40	13.3				H=2.000m
№ 17	10.017	1.4	1.40	14.0				H=2.000m
№ 17 + 10.000	9.964	1.4	1.40	13.9				H=2.000m
№ 18	9.903	1.4	1.40	13.9				H=2.000m
№ 18 + 10.000	9.908	1.4	1.40	13.9				H=2.000m
№ 18 + 15.000	4.952	1.4	1.40	6.9				H=2.000m
№ 19	4.952	1.4	1.40	6.9				H=2.000m
小　計	59.196			82.8 ㎥				
合　計	79.698			111.6 ㎥				

1 号 落 石 防 護 柵 基 礎　　数 量 計 算 書

測　　点	距　離	基面整正（土砂）						摘　要
		算式	0.30 × H + 0.800		算式			
		断　面	平　均	数　　量	断　面	平　均	数　　量	
№ 15		1.4						H=2.000m
№ 15 + 10.000	9.973	1.4	1.40	14.0				H=2.000m
№ 15 + 18.500	8.529	1.4	1.40	11.9				H=2.000m
№ 15 + 19.500	1.000	1.4	1.40	1.4				H=2.110m
№ 15 + 19.500	0.000	1.5		0.0				H=2.433m
№ 16 + 0.500	1.000	1.5	1.50	1.5				H=2.433m
小　計	20.502			28.8 ㎡				

1 号 落 石 防 護 柵 基 礎　　数 量 計 算 書

測　　点	距　離	基面整正（土砂）						摘　要
		算式	0.30 × H + 0.800		算式			
		断　面	平　均	数　　量	断　面	平　均	数　　量	
№ 16 + 0.500		1.4						H=2.000m
№ 16 + 10.000	9.500	1.4	1.40	13.3				H=2.000m
№ 17	10.017	1.4	1.40	14.0				H=2.000m
№ 17 + 10.000	9.964	1.4	1.40	13.9				H=2.000m
№ 18	9.903	1.4	1.40	13.9				H=2.000m
№ 18 + 10.000	9.908	1.4	1.40	13.9				H=2.000m
№ 18 + 15.000	4.952	1.4	1.40	6.9				H=2.000m
№ 19	4.952	1.4	1.40	6.9				H=2.000m
小　計	59.196			82.8 ㎡				
合　計	79.698			111.6 ㎡				

1 号 落 石 防 護 柵 基 礎　　平 均 高 計 算 書

測　　点	距　離	正　面　擁　壁　面　積						摘　要
		高さ	平　均	面　　積				
No 15		2.0						H=2.000m
No 15 + 10.000	9.973	2.0	2.00	19.9				H=2.000m
No 15 + 18.500	8.529	2.0	2.00	17.1				H=2.000m
No 15 + 19.500	1.000	2.1	2.05	2.1				H=2.110m
No 15 + 19.500	0.000	2.4		0.0				H=2.433m
No 16 + 0.500	1.000	2.4	2.40	2.4				H=2.433m
小　計	20.502			41.5 ㎡				

1 号 落 石 防 護 柵 基 礎　　平 均 高 計 算 書

測　　点	距　離	正　面　擁　壁　面　積						摘　要
		高さ	平　均	面　　積				
No 16 + 0.500		2.0						H=2.000m
No 16 + 10.000	9.500	2.0	2.00	19.0				H=2.000m
No 17	10.017	2.0	2.00	20.0				H=2.000m
No 17 + 10.000	9.964	2.0	2.00	19.9				H=2.000m
No 18	9.903	2.0	2.00	19.8				H=2.000m
No 18 + 10.000	9.908	2.0	2.00	19.8				H=2.000m
No 18 + 15.000	4.952	2.0	2.00	9.9				H=2.000m
No 19	4.952	2.0	2.00	9.9				H=2.000m
小　計	59.196			118.3 ㎡				
合　計	79.698			159.8 ㎡				

排水構造物工数量集計表

レベル3 種　　別	レベル4 細　　別	レベル5 規　　格	単位	数　　量			摘　要
				本線		合　計	
側溝工	プレキャストU型側溝	3種 300Ａ	m	59.2		59.2	1号U型側溝
		3種 400Ａ	m	19.5		19.5	2号U型側溝
管渠工	１号管渠	φ600　T-25	m	6.4		6.4	
集水桝・マンホール工	4号集水桝	700×700×1050	基	1.0		1.0	

数　量　計　算　書

レベル2 ：工種	排水構造物工
レベル3 ：種別	側溝工
構造物名称	1号U型側溝

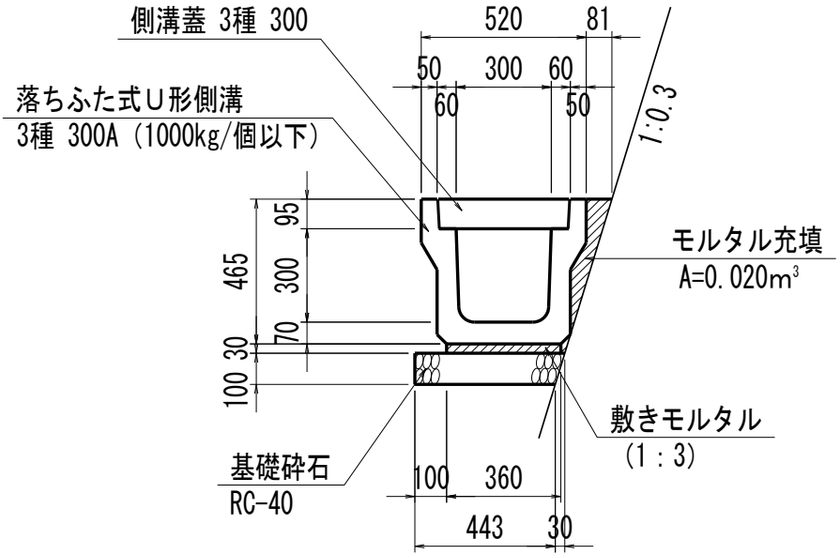

名　称	規　格	算　　式	単位	計
	延長　右側			
		№16+0.5～№19	m	59.2
		合計	m	59.2
(10.0m当たり)				
U型側溝	3種 300A	10.0/2.0	個	5.0
敷モルタル	1:3	0.36×0.03×10.0	m^3	0.11
基礎砕石	RC-40	(0.443+0.015)×0.10×10.0	m^3	0.46
側溝蓋	3種 300	10.0/0.50	枚	20.0
モルタル充填	1:3	0.020×10.0	m^3	0.20
基面整正	土砂	0.443×10.0	m^2	4.4
(一式当たり)				
U型側溝	3種 300A	5.0／10×59.2	個	30
敷モルタル	1:3	0.11／10×59.2	m^3	0.65
基礎砕石	RC-40	0.46／10×59.2	m^3	2.72
側溝蓋	3種 300	20.0／10×59.2	枚	119
モルタル充填	1:3	0.20／10×59.2	m^3	1.18
基面整正	土砂	4.4／10×59.2	m^2	26.0

数　量　計　算　書

レベル2　:工種	排水構造物工
レベル3　:種別	側溝工
構造物名称	2号U型側溝

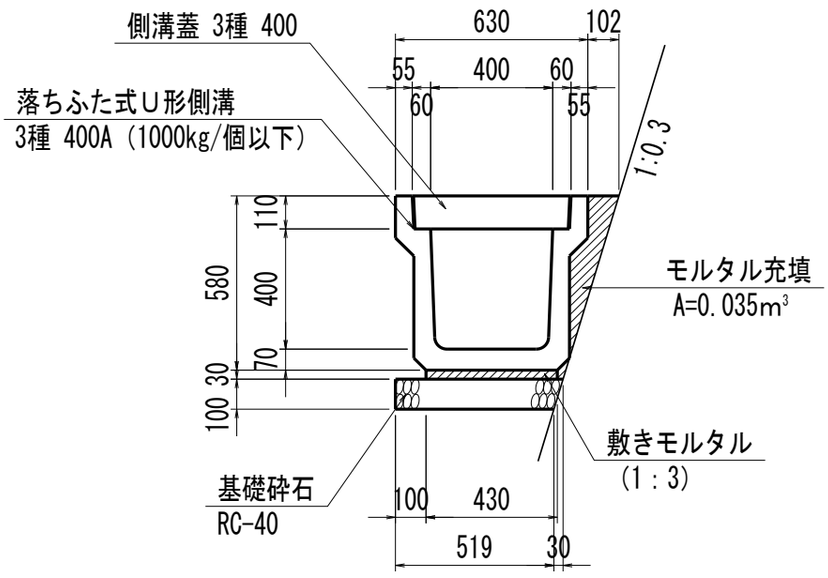

名　称	規　格	算　　式	単位	計
	延長　右側			
		№15～№15+19.5	m	19.5
		合計	m	19.5
(10.0m当たり)				
U型側溝	3種　400A	10.0/2.0	個	5.0
敷モルタル	1:3	0.43×0.03×10.0	m^3	0.13
基礎砕石	RC-40	(0.519+0.015)×0.10×10.0	m^3	0.53
側溝蓋	3種　400	10.0/0.50	枚	20.0
モルタル充填	1:3	0.035×10.0	m^3	0.35
基面整正	土砂	0.519×10.0	m^2	5.2
(一式当たり)				
U型側溝	3種　400A	5.0／10×19.5	個	10
敷モルタル	1:3	0.13／10×19.5	m^3	0.25
基礎砕石	RC-40	0.53／10×19.5	m^3	1.03
側溝蓋	3種　400	20.0／10×19.5	枚	39
モルタル充填	1:3	0.35／10×19.5	m^3	0.68
基面整正	土砂	5.2／10×19.5	m^2	10.1

数　量　計　算　書

レベル2 ：工種	排水構造物工
レベル3 ：種別	管渠工
構造物名称	1号管渠

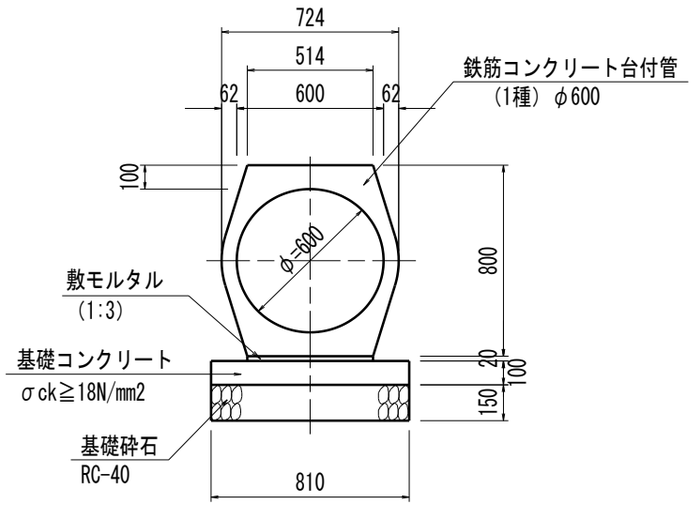

名　称	規　格	算　　式	単位	計
	延長			
	NO.16付近	基礎延長　5.1m	m	6.4
		合　計	m	6.4
(10.0m当たり)				
管本数	1種φ600	10 / 2.0	本	5.0
敷モルタル	1:3	0.514×0.02×10.0	m^3	0.10
基礎コンクリート	18-8-40	0.81×0.10×10.0	m^3	0.81
同上型枠	均しコンクリート	0.10×2×10.0	m^2	2.00
基礎砕石	RC-40 t=150mm	0.81×10.0	m^2	8.10
基面整正	土砂	0.81×10.0	m^2	8.1
(一式当たり)				
管本数	1種φ600	5.0／10×5.1	本	3
敷モルタル	1:3	0.10／10×(5.1)	m^3	0.05
基礎コンクリート	18-8-40	0.81／10×(5.1)	m^3	0.41
同上型枠	均しコンクリート	2.00／10×(5.1)	m^2	1.02
基礎砕石	RC-40 t=150mm	8.10／10×(5.1)	m^2	4.13
基面整正	土砂	8.1／10×(5.1)	m^2	4.1

数　量　計　算　書

レベル2　:工種	排水構造物工
レベル3　:種別	集水桝工
構造物名称	2号集水桝

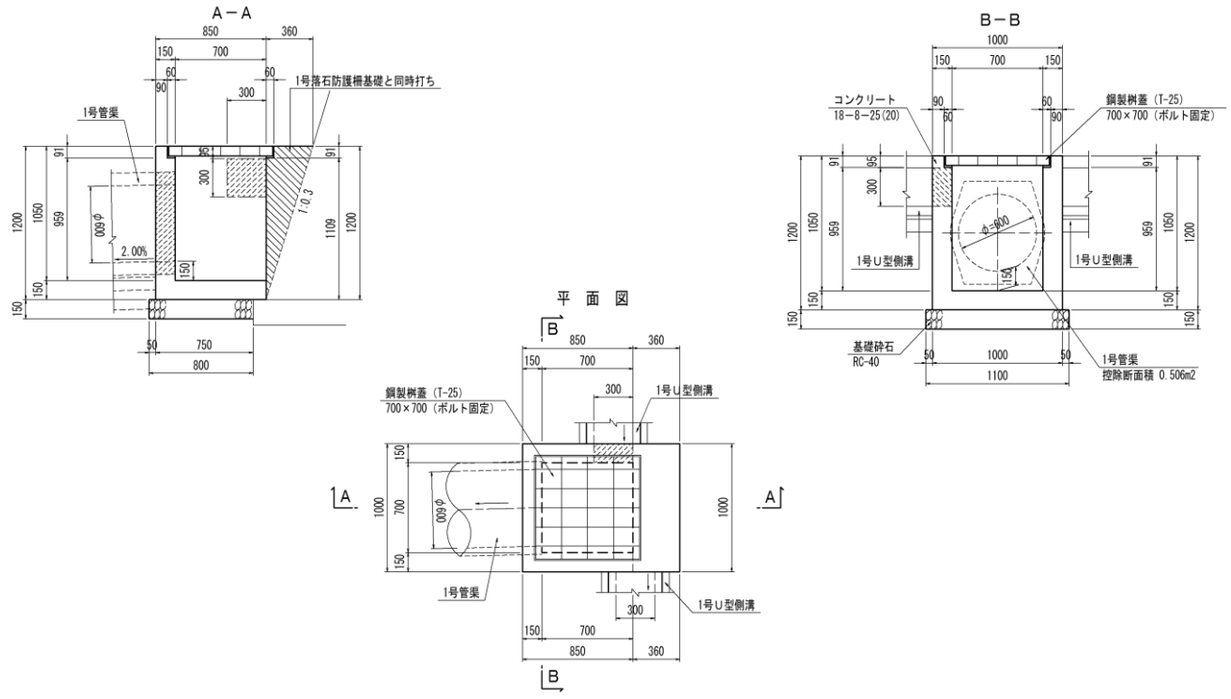

名　称	規　格	算　　式	単位	計
		NO. 16付近	基	1
		合　計	基	1
(1.0基当たり)				
コンクリート	18-8-25(20)	1.00×0.85×1.20-0.70×0.70×0.959-0.76×0.82×0.091		
		－ 0.30×0.30×0.15-0.506×0.15	m^3	0.40
型枠	小型	(1.00+0.70)×1.20+(0.85+0.70)×1.20×2.0+0.30×0.15×4.0		
		－ 0.091×0.70×3.0	m^2	5.75
基礎砕石	RC-40 t=150mm	1.10×0.80	m^2	0.88
鋼製桝蓋	T-25(700×700)		枚	1
	(ボルト固定)			
基面整正	土砂	1.10×0.80	m^2	0.9
コンクリート(擁)	18-8-40	0.36×1.20×1/2×1.00-0.060×0.091×0.82	m^3	0.21
型枠	無筋・鉄筋	0.36×1.20×1/2×2.0+1.00×1.20-0.09×0.70	m^2	1.57

落石防護柵工数量集計表

レベル3 種　　別	レベル4 細　　別	レベル5 規　　格	単位	数　　量			摘　要
						合　計	
落石防護柵工							
	落石防護柵	H=2.0m	m	79.9		80	
	端末支柱	H175×175×7.5×11	本	2		2	
	中間支柱	H200×100×5.5×8	本	25		25	
	ケーブル構成		m	30.0		30	
	金網延長		m	30.0		30	
	間隔保持材	PL-65×4.5	箇所	10		10	

数　量　計　算　書

レベル2 ：工種	防護柵工
レベル3 ：種別	落石防護柵工
名称	落石防護柵（H=2.0m）

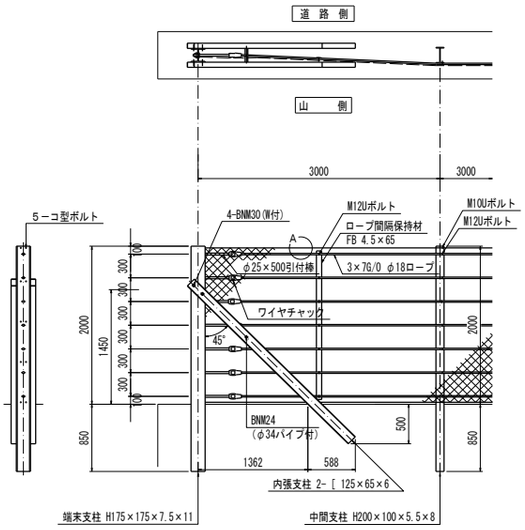

A部詳細図 S=1:5

金網規格は，以下の2タイプより選定のこと

1. 完全式菱形金網の場合
φ4.0×75mm
φ3.2×50mm 四種亜鉛めっき鉄線

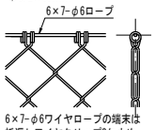

6×7-φ6ワイヤロープの端末は
折返しワイヤクリップ2ケ止め

2. ナックル菱形金網の場合
φ3.2×50mm 四種亜鉛めっき鉄線 又は
φ4.0×50mm ビニール被覆亜鉛めっき鉄線
(芯線φ3.2)

φ4線の端末は折返し自己首巻2回以上

金網端部処理図 S=1:3

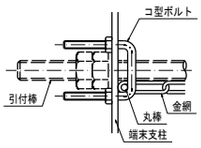

名　称	規　格	算　　式	単位	計
落石防護柵	H=2000			
	延長			
		№15～№18+19.93	m	79.93
		合計	m	79.93
端末支柱	H175×175×7.5×11	2	本	2
中間支柱	H200×100×5.5×8	25	本	25
ケーブル構成		No.17+10～No.19	m	30
金網延長		〃	m	30
間隔保持材	PL-65×4.5	10	箇所	10

防護柵工数量集計表

レベル3 種　　別	レベル4 細　　別	レベル5 規　　格	単位	数　　量			摘　要
						合　計	
路側防護柵工							
	ガードレール	Ｇｒ－Ｃ－2Ｂ	ｍ	280.0		280.0	

数　量　計　算　書

レベル2 ：工種	防護柵工
レベル3 ：種別	路側防護柵工
名称	Gr-C-2B

平　面　図

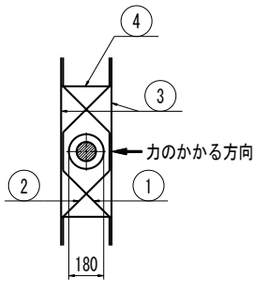

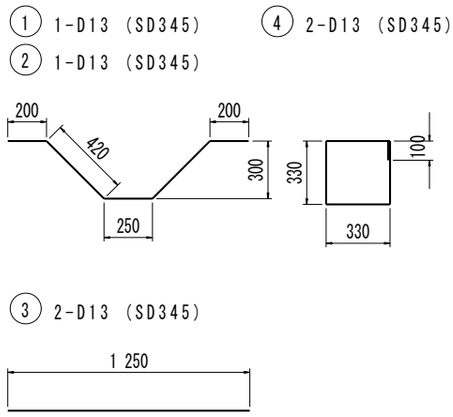

注）コンクリート強度　σck≧18N／mm2以上
ガードレール設置箇所すべてに配筋すること

断　面　図

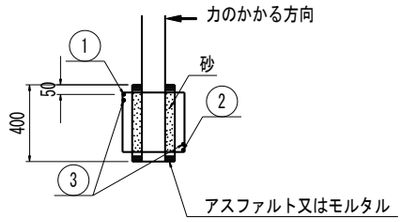

鉄筋質量表　　1.0箇所当たり

記号	径	長さ	本数	単重	質量
①	D13	1 490	1	0.995	1.5
②	D13	1 490	1	0.995	1.5
③	D13	1 250	2	0.995	2.5
④	D13	1 420	2	0.995	2.8
	SD345	D13		8.3kg	

名　称	規　格	算　　式	単位	計
路側防護柵	Gr－C－2B			
（構造物用）	延長	№0+9.42　～　№14+10　付近	m	280

数　量　総　括　表　(No. 19～No. 21+11. 5)

(ﾚﾍﾞﾙ2) 工　種	(ﾚﾍﾞﾙ3) 種　別	(ﾚﾍﾞﾙ4) 細　別	(ﾚﾍﾞﾙ5) 規　格	単位	数　　量	備　　考
道路土工						
	土砂等運搬		土砂	m^3	30	
	現場→水崎仮置場					
擁壁工	＜落石防護柵基礎＞					
	作業土工	床堀　B	土砂	m^3	59	
		埋戻	最大埋戻幅1m未満	m^3	22	
		基面整正		m^2	28	
	場所打擁壁工（1） （構造物単位）	重力式擁壁	（2m≦H≦5m）			1号落石防護柵基礎
		コンクリート	18-8-40	m^3	36	平均高2.0m
		基礎砕石	RC-40　ｔ＝200mm		有り	
		目地材	ｔ＝10mm		有り	
		水抜きパイプ	VPφ65		有り	
		透水ﾏｯﾄ付ﾌｨﾙﾀｰ	VPφ65用	枚	10	
		シールコンクリート				
		コンクリート	18-8-40　t=50mm	m^3	1	
		砕石	RC-40　ｔ＝100mm	m^3	2	
排水工						
	作業土工	基面整正		m2	31	
	側溝工	プレキャストU型側溝	3種 300Ａ	m	10	1号U型側溝
			3種 400Ａ	m	42	2号U型側溝
	管渠工	１号管渠	φ600　T-25	m	6	
	集水桝・マンホール工	1号集水桝	700×700×1050	基	1	

数　量　総　括　表　(No.19～No.21+11.5)

(ﾚﾍﾞﾙ2) 工　種	(ﾚﾍﾞﾙ3) 種　別	(ﾚﾍﾞﾙ4) 細　別	(ﾚﾍﾞﾙ5) 規　格	単位	数　　量	備　　考
落石雪害防止工						
	落石防護柵工	落石防護柵	H=2.0m			
		中間支柱	H200×100×5.5×8	本	7	
		ケーブル構成		m	52	
		金網延長		m	52	
		間隔保持材	PL-65×4.5		有り	

床 掘 残 土 総 括 表

種　別	土　質	f	床　掘		埋　戻		備　考
			N	C	N	C	
			59	50		22	
右側擁壁	土砂	0.9	59	50		20	50/50=1.00 22×1.00=20
	軟岩Ⅰ	1.15	0	0		0	0/50=0.00 22×0.00=0
	軟岩Ⅱ	1.2	0	0		0	0/50=0.00 22×0.00=0
計				50		20	30+0+0=30残土(C)
	土砂			50		20	50-20=30
	軟岩Ⅰ			0		0	0-0=0
	軟岩Ⅱ			0		0	0-0=0

作　業　土　工　　数　量　集　計　表

種　　別	床　堀（m^3）			埋　戻（m^3）				埋戻	基面整正
	土砂	軟岩Ⅰ	軟岩Ⅱ	A	B	C	D	合計	（㎡）
右側									
落石防護柵基礎	59.2						22.4		28.0
合計	**59.2**						**22.4**	**22.4**	**28.0**
1・2号U型側溝									25.4
1号函渠									5.0
1号集水桝									0.9
小型水路（側溝）合計									**31.3**

埋戻Ａ：最小埋戻幅 4m以上　　W2≧4.0m

埋戻Ｂ：最大埋戻幅 4m以上　　W1≧4.0m

埋戻Ｃ：最大埋戻幅 1m以上4m未満　1m≦W1＜4m

埋戻Ｄ：最大埋戻幅 1m未満　　W1＜1m

3. 擁壁工数量集計表＜落石防護柵基礎＞

レベル3 種　　別	レベル4 細　　別	レベル5 規　　格	単位	数　　量			摘　要
				本線		合　計	
作業土工							
	床掘Ｂ	土砂	m^3	59.2		59.2	
	埋戻	最大埋戻幅1m未満	m^3	22.4		22.4	
	基面整正		m^2	28.0		28.0	
場所打擁壁工（1）	重力式擁壁	（2m≦H≦5m）					1号落石防護柵基礎
	コンクリート	18-8-40	m^3	36.21		36.21	平均高　2.0m
	型　枠	無筋・鉄筋	m^2	82.23		82.23	
	基礎砕石	RC-40　ｔ＝200mm	m^3	28.0		28.0	
	足場工	単管傾斜足場	掛m^2	42.0		42.0	
	足場工	単管足場	掛m^2	40.0		40.0	
	目地材	ｔ＝10mm	m^2	3.6		3.6	
	水抜きパイプ	VPφ65	m	9.3		9.3	
	透水ﾏｯﾄ付きﾌｨﾙﾀｰ	VP65用	枚	10		10	
	シールコンクリート						
	コンクリート	18-8-40　t=50mm	m^3	0.85		0.85	
	基礎砕石	RC-40　ｔ＝100mm	m^3	2.14		2.14	

擁壁工(落石防護柵基礎)					作　業　土　工　計　算　書						
測　　点	距　離	床堀Ｂ　土砂			床堀Ｂ　軟岩			最大埋戻幅1m未満			摘　要
		断　面	平　均	数　量	断　面	平　均	数　量	断　面	平　均	数　量	
No. 19	－	1.6						0.7			
No. 19 + 10.000	9.92	4.1	2.85	28.3				1.5	1.10	10.9	
No. 20	9.98	2.1	3.10	30.9				0.8	1.15	11.5	
合　計	19.90			59.2						22.4	

場所打擁壁工(落石防護柵基礎)　数量集計表

名　　称	規　　格	単位	場所打擁壁工（1） 重力式擁壁 (2m≦H≦5m)		合　計	摘　　要
			1号落石防護柵基礎			
擁壁平均高		m	2.0		2.0	
コンクリート	18-8-40	m^3	36.21		36.21	
型枠	無筋・鉄筋	㎡	82.23		82.23	
基礎砕石	t=20cm　RC-40	㎡	28.0		28.0	
足場工	単管傾斜足場	掛㎡	42.0		42.0	
足場工	単管足場	掛㎡	40.0		40.0	
目地材	t=10mm	㎡	3.6		3.6	
水抜きパイプ	VPφ65	m	9.3		9.3	
透水ﾏｯﾄ付ﾌｨﾙﾀｰ	VP65用	枚	10		10	

作業土工（基面整正）集計

名　　称	規　　格	単位	1号落石防護柵基礎	2号落石防護柵基礎	合　　計
基面整正	土砂	㎡	28.0		28.0

数　量　計　算　書

レベル2 ：工種	擁壁工
レベル3 ：種別	場所打擁壁工(1)　　重力式擁壁(2m≦H≦5m)
構造物名称	1号落石防護柵基礎

1号Ｕ型側溝隣接部

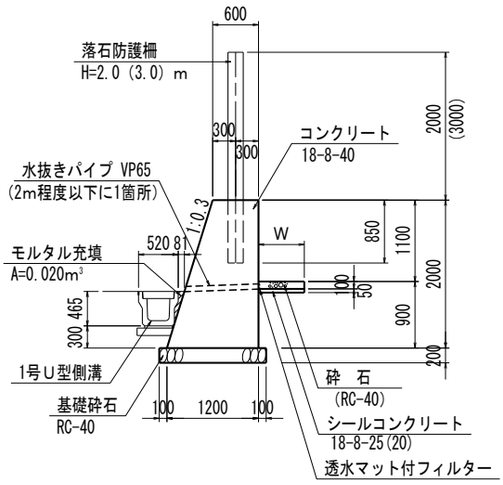

2号Ｕ型側溝隣接部

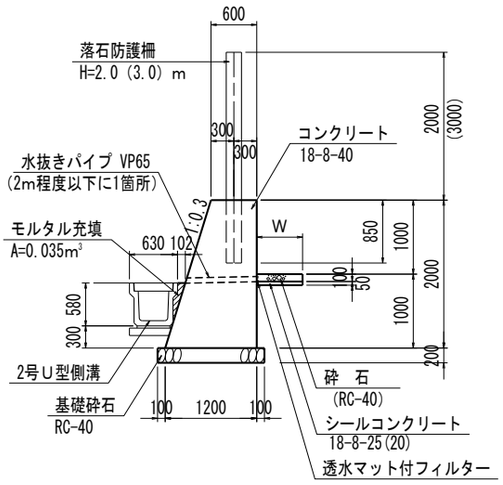

名　称	規　格	算　　式	単位	計
	延長	NO.19　　～NO.20	m	20.0
			m	20.0
(1.0m当たり)				
コンクリート	18-8-40	(0.60+1.20)×1/2×2.00	m^3	1.80
型枠	無筋・鉄筋	√(1+0.3^2)×2.00+2.00	㎡	4.09
基礎砕石	RC-40 t=200mm	1.40×1.0	㎡	1.40
足場工	単管傾斜足場	√(1+0.3^2)×2.00	掛㎡	2.1
〃	単管足場	2.0	掛㎡	2.0
(一式当たり)		(+1号集水桝部)		
コンクリート	18-8-40	1.80×20＋0.21	m^3	36.21
型枠	無筋・鉄筋	4.09×20＋0.43	㎡	82.23
基礎砕石	RC-40 t=200mm	1.40×20.0	㎡	28.0
足場工	単管傾斜足場	2.1×20	掛㎡	42.0
〃	単管足場	2.0×20	掛㎡	40.0
目地材	t=10mm	36.21/10	㎡	3.6
水抜きパイプ	VPφ65	(0.60＋1.10×0.3)×20／2	m	9.3
透水マット付フィルター	VP65用	20／2.0	枚	10
擁壁平均高さ		H=2.00m	m	2.00
基面整正		1.40×20.0	㎡	28.0

数　量　計　算　書

レベル2 ：工種	擁壁工
レベル3 ：種別	
擁壁名称	シールコンクリート

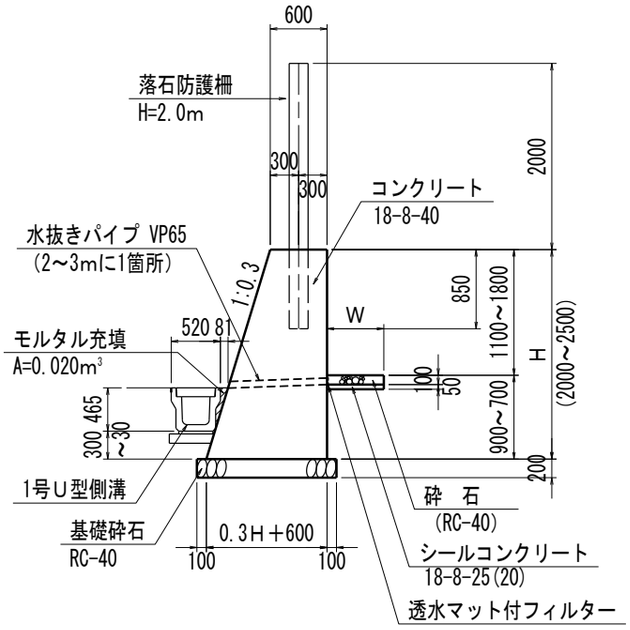

名　称	規　格	算　　式	単位	計
	延長	NO.19　　～NO.20付近	m	20.0
			m	20.0
シールコンクリート				
(一式当たり)				
コンクリート	18-8-25(20)	断面計算書より	m3	0.85
	t=50			
砕石	RC-40 t=100	断面計算書より	m3	2.14

シ　ー　ル　コ　ン　ク　リ　ー　ト　　数　量　計　算　書

測　　点	距　離	コンクリート			砕　　石			摘要
		算式	0.05×W1		算式	0.10×W2		
		断　面	平　均	数　　量	長さ	平　均	数　　量	
No 19		0.03			0.07			W1=0.63m W2=0.69m
No 19 + 10.000	9.923	0.05	0.040	0.40	0.12	0.095	0.94	W1=1.06m W2=1.16m
No 20	9.977	0.04	0.045	0.45	0.12	0.120	1.20	W1=0.85m W2=1.21m
小　計	19.9			0.85 m3			2.14 m3	
※距離は、落石防護柵基礎展開図を参照のこと。								
合　計	19.9			0.85 m3			2.14 m3	

4. 排水構造物工数量集計表

レベル3 種　　別	レベル4 細　　別	レベル5 規　　格	単位	数　　量			摘　要
				本線		合　計	
作業土工	基面整正		m2	31.3		31.0	
側溝工	プレキャストU型側溝	3種 300Ａ	m	9.5		9.5	1号U型側溝
		3種 400Ａ	m	41.9		41.9	2号U型側溝
管渠工	１号管渠	φ600　T-25	m	6.2		6.2	
集水桝・マンホール工	1号集水桝	700×700×1050	基	1.0		1.0	

数　量　計　算　書

レベル2　:工種	排水構造物工
レベル3　:種別	側溝工
構造物名称	1号U型側溝

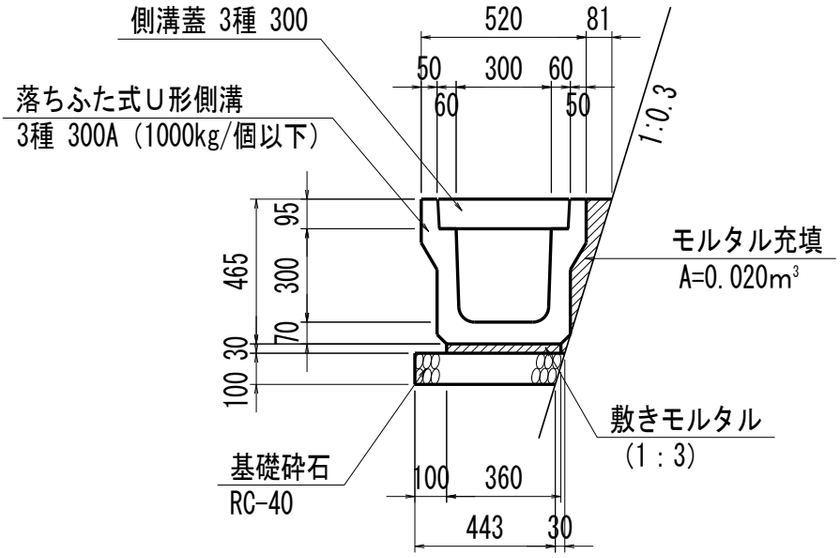

名　称	規　格	算　　式	単位	計
	延長　右側	№19～№19+9.6	m	9.5
		合計	m	9.5
(10.0m当たり)				
U型側溝	3種　300A	10.0/2.0	個	5.0
敷モルタル	1:3	0.36×0.03×10.0	m^3	0.11
基礎砕石	RC-40	(0.443+0.015)×0.10×10.0	m^3	0.46
側溝蓋	3種　300	10.0/0.50	枚	20.0
モルタル充填	1:3	0.020×10.0	m^3	0.20
基面整正	土砂	0.443×10.0	m^2	4.4
(一式当たり)				
U型側溝	3種　300A	5.0／10×9.5	個	5
敷モルタル	1:3	0.11／10×9.5	m^3	0.10
基礎砕石	RC-40	0.46／10×9.5	m^3	0.44
側溝蓋	3種　300	20.0／10×9.5	枚	19
モルタル充填	1:3	0.20／10×9.5	m^3	0.19
基面整正	土砂	4.4／10×9.5	m^2	4.2

数　量　計　算　書

レベル2　:工種	排水構造物工
レベル3　:種別	側溝工
構造物名称	2号U型側溝

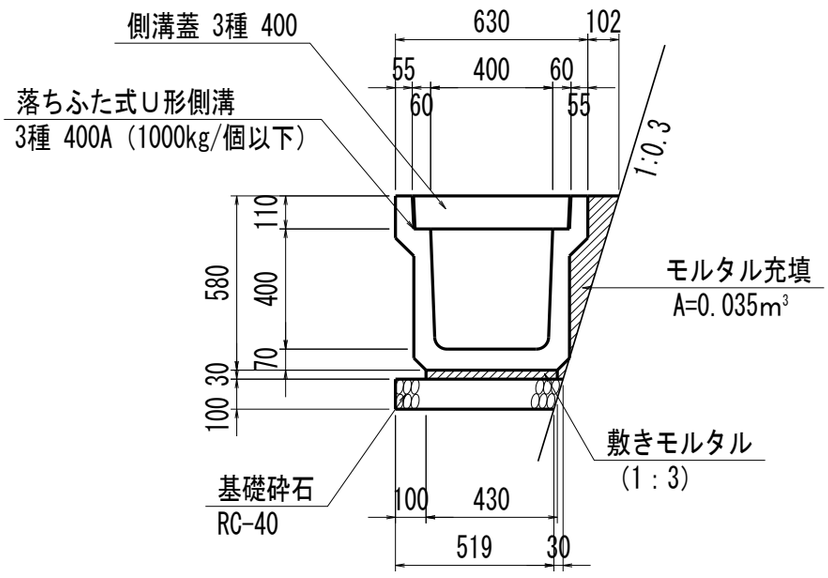

名　称	規　格	算　　式	単位	計
	延長　右側	№19+10.6～№21+12.5	m	41.9
(10.0m当たり)				
U型側溝	3種　400A	10.0/2.0	個	5.0
敷モルタル	1:3	0.43×0.03×10.0	m^3	0.13
基礎砕石	RC-40	(0.519+0.015)×0.10×10.0	m^3	0.53
側溝蓋	3種　400	10.0/0.50	枚	20.0
モルタル充填	1:3	0.035×10.0	m^3	0.35
基面整正	土砂	0.519×10.0	m^2	5.2
(一式当たり)				
U型側溝	3種　400A	5.0／10×40.9	個	20
敷モルタル	1:3	0.13／10×40.9	m^3	0.53
基礎砕石	RC-40	0.53／10×40.9	m^3	2.17
側溝蓋	3種　400	20.0／10×40.9	枚	82
モルタル充填	1:3	0.35／10×40.9	m^3	1.43
基面整正	土砂	5.2／10×40.9	m^2	21.3

数　量　計　算　書

レベル2　:工種	排水構造物工
レベル3　:種別	管渠工
構造物名称	1号管渠

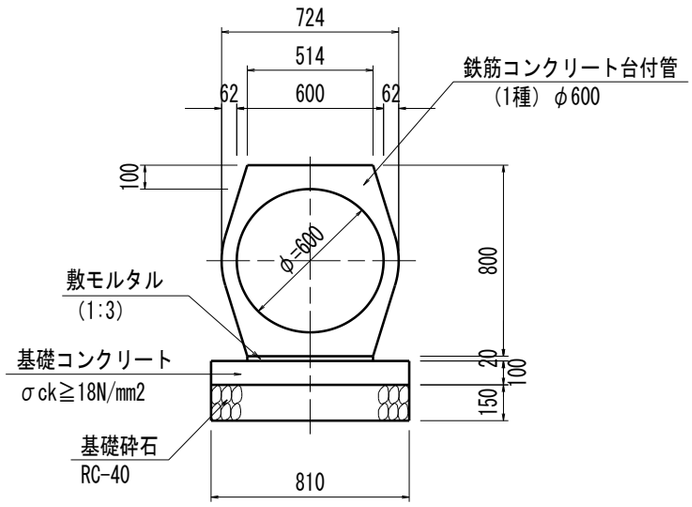

名　称	規　格	算　　式	単位	計
	延長	NO.19+10付近		
		6.2	m	6.2
(10.0m当たり)				
管本数	1種φ600	10 / 2.0	本	5.0
敷モルタル	1:3	0.514×0.02×10.0	m^3	0.10
基礎コンクリート	18-8-40	0.81×0.10×10.0	m^3	0.81
同上型枠	均しコンクリート	0.10×2×10.0	m^2	2.00
基礎砕石	RC-40 t=150mm	0.81×10.0	m^2	8.10
基面整正	土砂	0.81×10.0	m^2	8.1
(一式当たり)				
管本数	1種φ600	5.0／10×6.2	本	4
敷モルタル	1:3	0.10／10×6.2	m^3	0.06
基礎コンクリート	18-8-40	0.81／10×6.2	m^3	0.50
同上型枠	均しコンクリート	2.00／10×6.2	m^2	1.24
基礎砕石	RC-40 t=150mm	8.10／10×6.2	m^2	5.02
基面整正	土砂	8.1／10×6.2	m^2	5.0

数　量　計　算　書

レベル2　:工種	排水構造物工
レベル3　:種別	集水桝工
構造物名称	1号集水桝

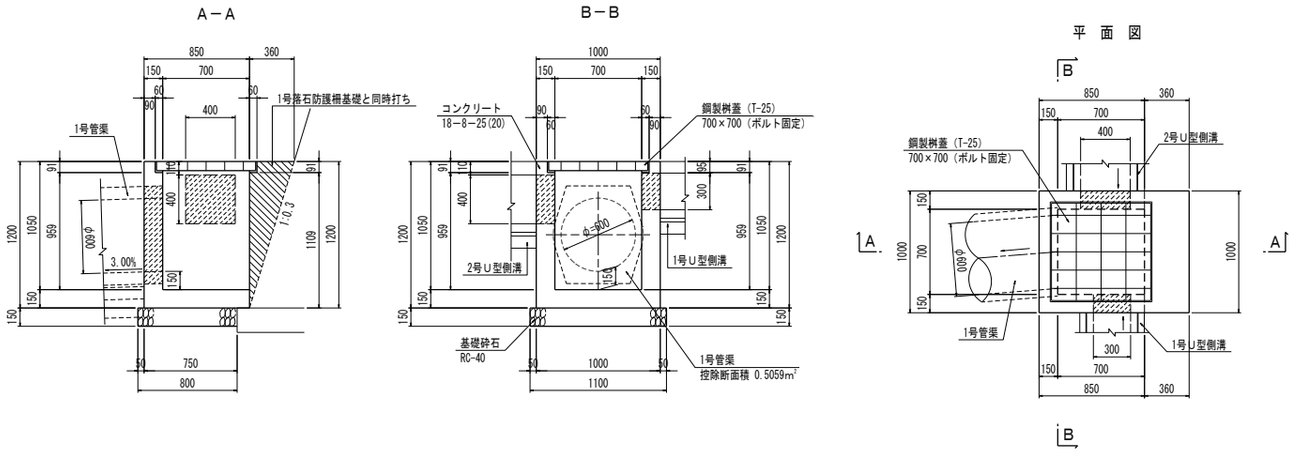

名　称	規　格	算　　式	単位	計
		NO. 19+10付近	基	1
(1.0基当たり)				
コンクリート	18-8-25(20)	1.00×0.85×1.20-0.70×0.70×0.959-0.76×0.82×0.091-		
		0.40×0.40×0.15-0.30×0.30×0.15-0.5059×0.15	m^3	0.38
型枠	小型	1.00×1.20+0.85×1.20×2+0.70×1.20×3	m^2	5.76
基礎砕石	RC-40 t=150mm	1.10×0.80	m^2	0.88
鋼製桝蓋	T-25(700×700)		枚	1
	(ボルト固定)			
基面整正	土砂	1.10×0.80	m^2	0.90
コンクリート(擁)	18-8-40	0.36×1.20×1/2×1.00-0.060×0.091×0.82	m^3	0.21
型枠	無筋・鉄筋	0.36×1.20×1/2×2	m^2	0.43

6. 落石防護柵工数量集計表

レベル3 種　　別	レベル4 細　　別	レベル5 規　　格	単位	数　　量			摘　要
						合　計	
落石防護柵工							
	落石防護柵	H=2.0m	m	51.5		51.5	
	中間支柱	H200×100×5.5×8	本	7		7	
	ケーブル構成		m	51.5		51.5	
	金網延長		m	51.5		51.5	
	間隔保持材	PL-65×4.5	箇所	19		19	

数　量　計　算　書

レベル2 ：工種	防護柵工
レベル3 ：種別	落石防護柵工
名称	落石防護柵（H=2.0m）

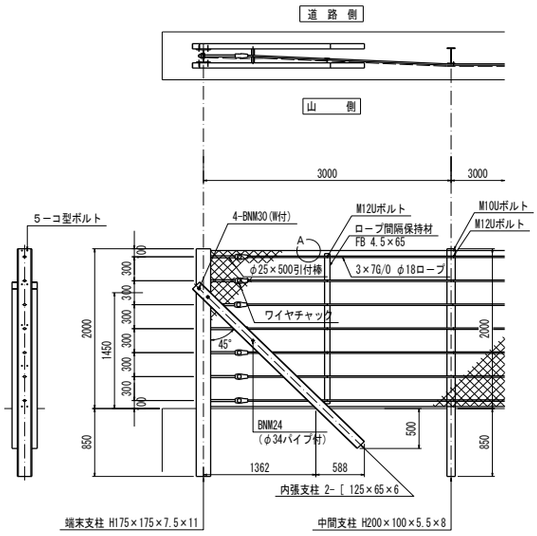

A部詳細図 S=1:5

金網規格は，以下の2タイプより選定のこと

1. 完全式菱形金網の場合

φ4.0×75mm
φ3.2×50mm 四種亜鉛めっき鉄線

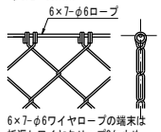

6×7-φ6ワイヤロープの端末は
折返しワイヤクリップ2ケ止め

2. ナックル菱形金網の場合

φ3.2×50mm 四種亜鉛めっき鉄線 又は
φ4.0×50mm ビニール被覆亜鉛めっき鉄線
(芯線φ3.2)

φ4線の端末は折返し自己首巻2回以上

金網端部処理図 S=1:3

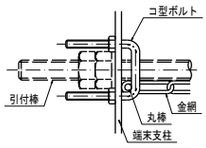

名　称	規　格	算　式	単位	計
落石防護柵	H=2000			
	延長	No.19～No.21+11.5	m	51.5
		合計	m	51.5
中間支柱	H200×100×5.5×8	7	本	7
ケーブル構成		No.19～No.21+11.5	m	51.5
金網延長		〃	m	51.5
間隔保持材	PL-65×4.5	19	箇所	19